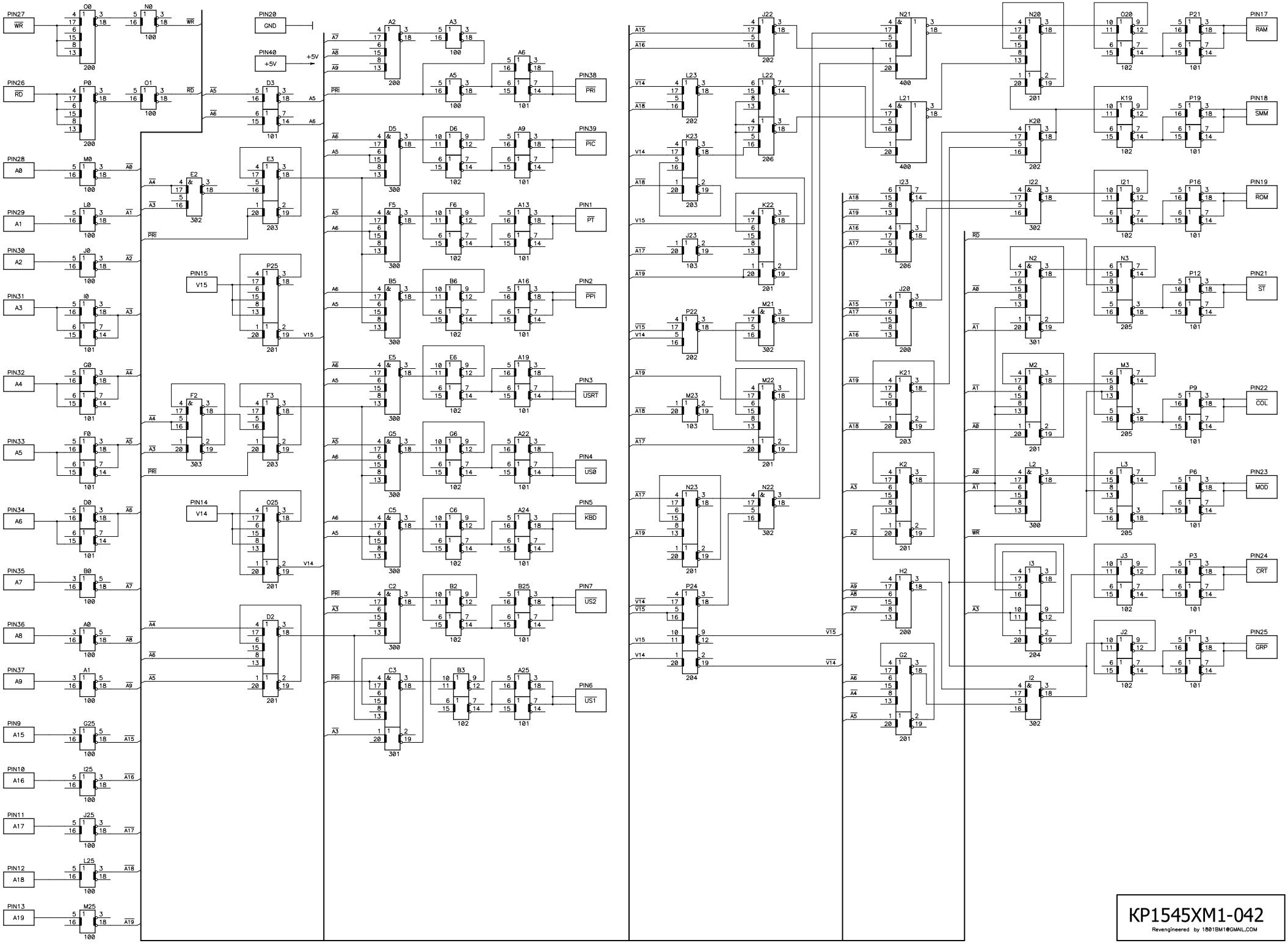
PIN27 WR
PIN26 RD
PIN28 A0
PIN29 A1
PIN30 A2
PIN31 A3
PIN32 A4
PIN33 A5
PIN34 A6
PIN35 A7
PIN36 A8
PIN37 A9
PIN9 A15
PIN10 A16
PIN11 A17
PIN12 A18
PIN13 A19
PIN20 GND
PIN40 +5V
PIN15 V15
PIN14 V14
PIN38 PRI
PIN39 PIC
PIN1 PT
PIN2 PPI
PIN3 USRT
PIN4 US0
PIN5 KBD
PIN7 US2
PIN6 UST
PIN17 RAM
PIN18 SMM
PIN19 ROM
PIN21 ST
PIN22 COL
PIN23 MOD
PIN24 CRT
PIN25 GRP
KP1545XM1-042
Revengineered by 1801BM1@GMAIL.COM